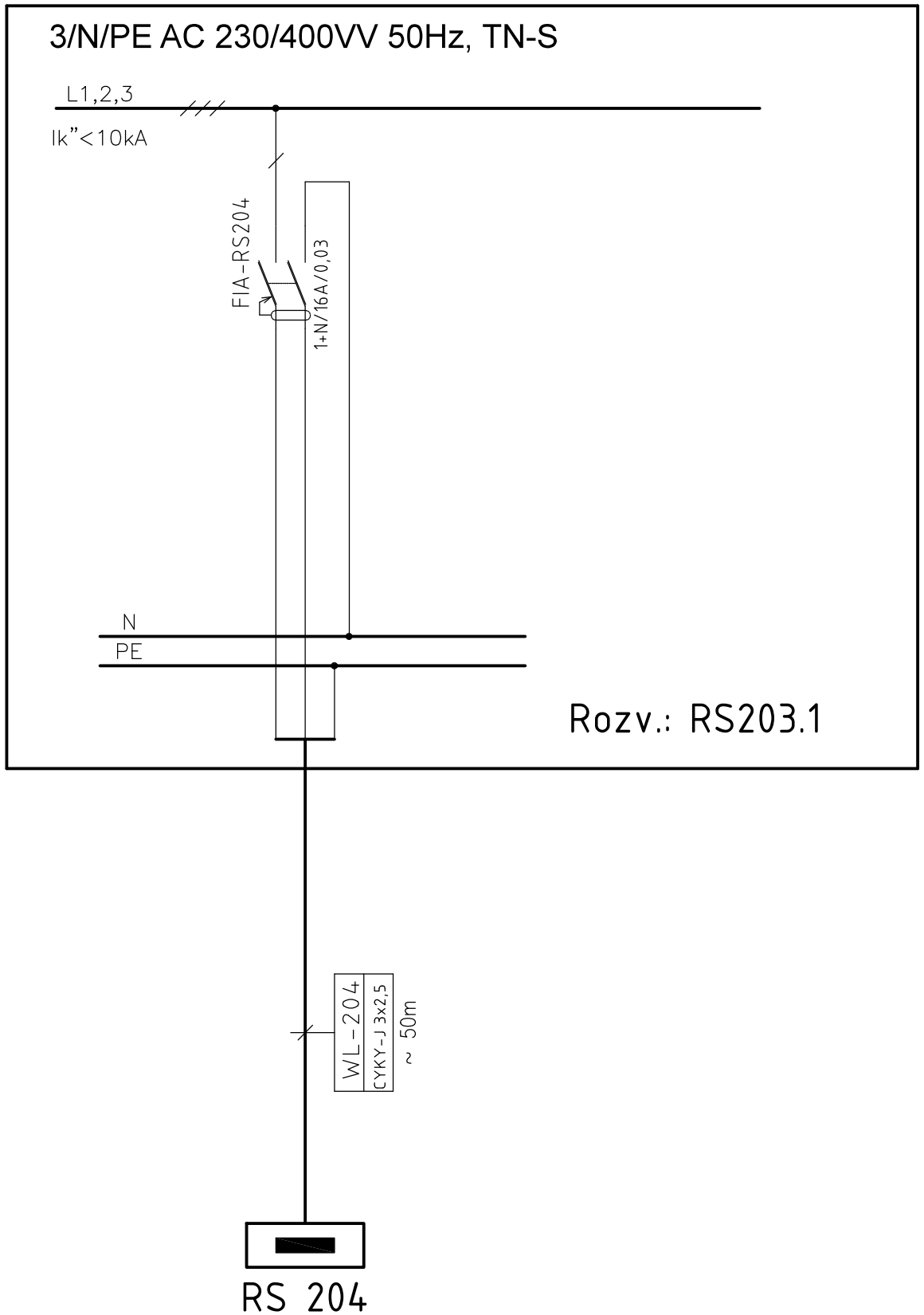

OBSAH ZVAZKU

List	Názov	Revízia				
		R1	R2	R3	R4	R5
1	Obsah - Vývod pre napájanie RS204					
2	Prehľadová schéma					
3	Dispozícia					
4	Situácia					

TECHNICKÉ ÚDAJE

ROZVODNÁ SIEŤ:

1/N/PE AC 230V 50Hz, TN–S

OCHRANA PRED ZÁSAHOM EL. PRÚDOM PODLA STN 33 2000–4–41:2019

OCHR. OPATR. PRED ZÁSAHOM EL. PRÚDOM V NORMÁLNEJ PREVÁDZKE :

- 412 DVOJITOU ALEBO ZOSILNENOU IZOLÁCIOU
- A2 ZÁBRANAMI ALEBO KRYTMI

OCHR. OPATR. PRED ZÁSAHOM EL. PRÚDOM PRI PORUCHE :

- 411.3.2 SAMOČINNÝM ODPOJENÍM NAPÁJANIA
- 415.1 – DOPLNKOVÁ OCHRANA PRÚDOVÝM CHRÁNIČOM
- 415.2 – DOPLNKOVÉ OCHRANNÉ POSPÁJANIE

REV	Popis / Description	Vypracoval/Prepared	Dátum/date	Kontroloval/Checked	Schválil/Approved	HIP/Project manager
3						
2						
1						
0	PRVE VYDANIE	ING.ZUMMER	07.2024		ING.RADA	ING.NAGY

ENEXIS Košice s.r.o.

Procaut™
PROCESNÁ AUTOMATIZÁCIA a.s. Košice

Investor/Customer: U.S.STEEL s.r.o. KOSICE

Stavba/Job: 1369DW – PRIPOJKY MEDII PRE ROZVOJOVE UZEMIE DZ ENERGETIKA
1369DW – MEDIA CONNECT. FOR THE DEVELOPMENT AREA OF DZ ENERGETIKA

Objekt/Area: S0205 PRÍPOJKA PITNEJ VODY
S0205 DRINKING WATER CONNECTION
S0205.EE PREVÁDZKOVÝ ROZVOD SILNOPRÚDU
S0205.EE OPERATIONAL POWER DISTRIBUTION

Sada č. / No. of Copy

Okr. úrad/District office	KOŠICE II.
Dátum/date	7/2024
Stupeň/Level	STAVEBNÉ POVOLENIE
Mierka/Scale	–
Formát/Size	4xA4
Kótované v/Dimension in	mm

Obsah/Content: ROZVÁDZAČ RS204
SWITCHBOARD RS204

Arch. č./Order No: EN-0723.3.D.204.03.00.EE

V.č./Dwg No: 01

Rozvádzač RS204

Prevádzka

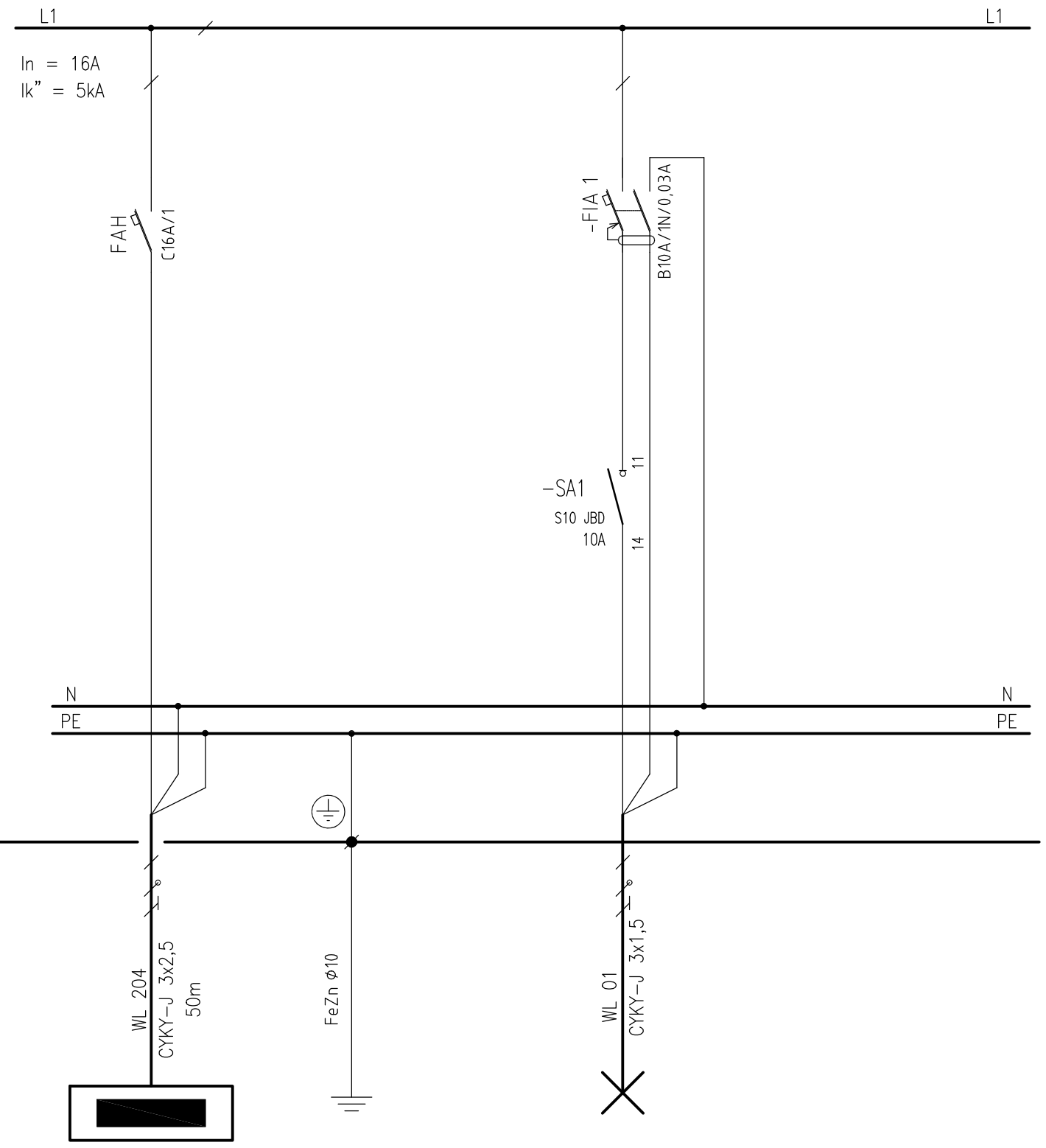

RS203.1

ZÁKLADOVÁ DOSKA "D001"

HLAVNÝ PRÍVOD
SO 204

1

OSVETLENIE

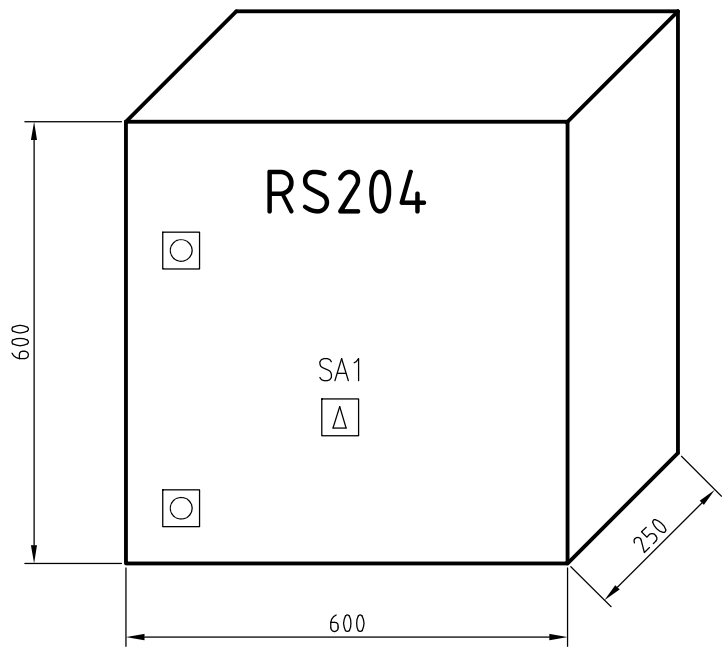

POZNÁMKA:

ROZVÁDZAČ AX 1054.000, ŠxVxH 600x600x250mm

KRYTIE IP66/20, VÝVODY SPODOM

1369DW - PRÍPOJKY MEDIÍ PRE ROZVOJOVÉ ÚZEMIE DZ ENERGETIKA - SO204	Prehľadová schéma	ROZVÁDZAČ RS204	ENGINEER DOCUMENT NO. EN-0723.3.D.204.03.00.EE-01	NOM.OF LETTERS/SHEET 4/2

DISPOZICIA
LAYOUT

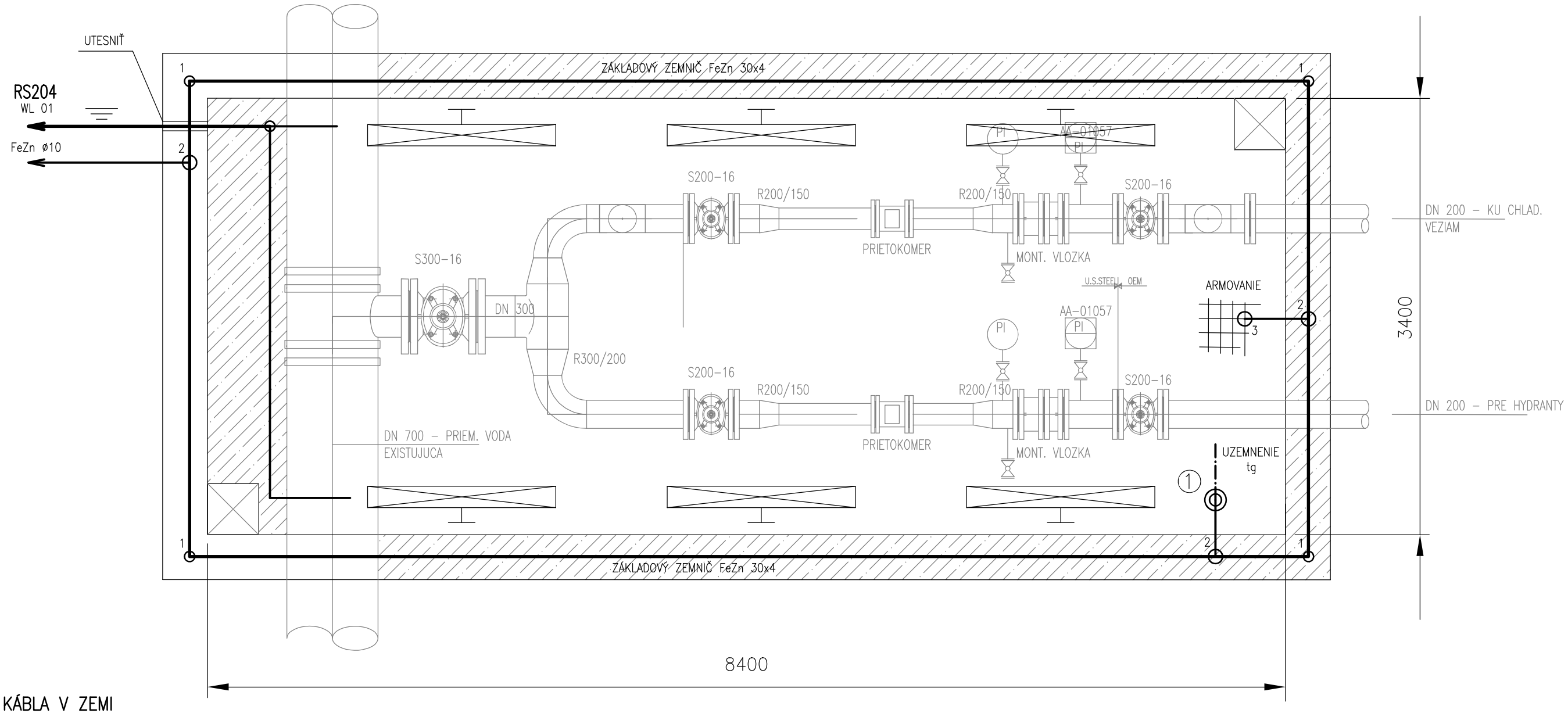

ULOŽENIE KÁBLA V ZEMI

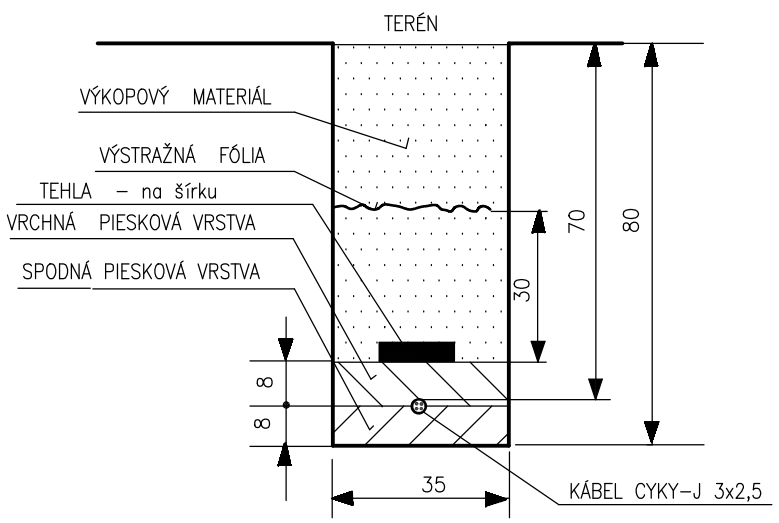

1369DW - PRÍPOJKY MEDIÍ PRE ROZVOJOVÉ ÚZEMIE DZ ENERGETIKA - SO204	Dispozícia	ROZVÁDZAČ RS204	ENGINEER DOCUMENT NO. EN-0723.3.D.204.03.00.EE-01	NOM.OF LETTERS/SHEET 4/3

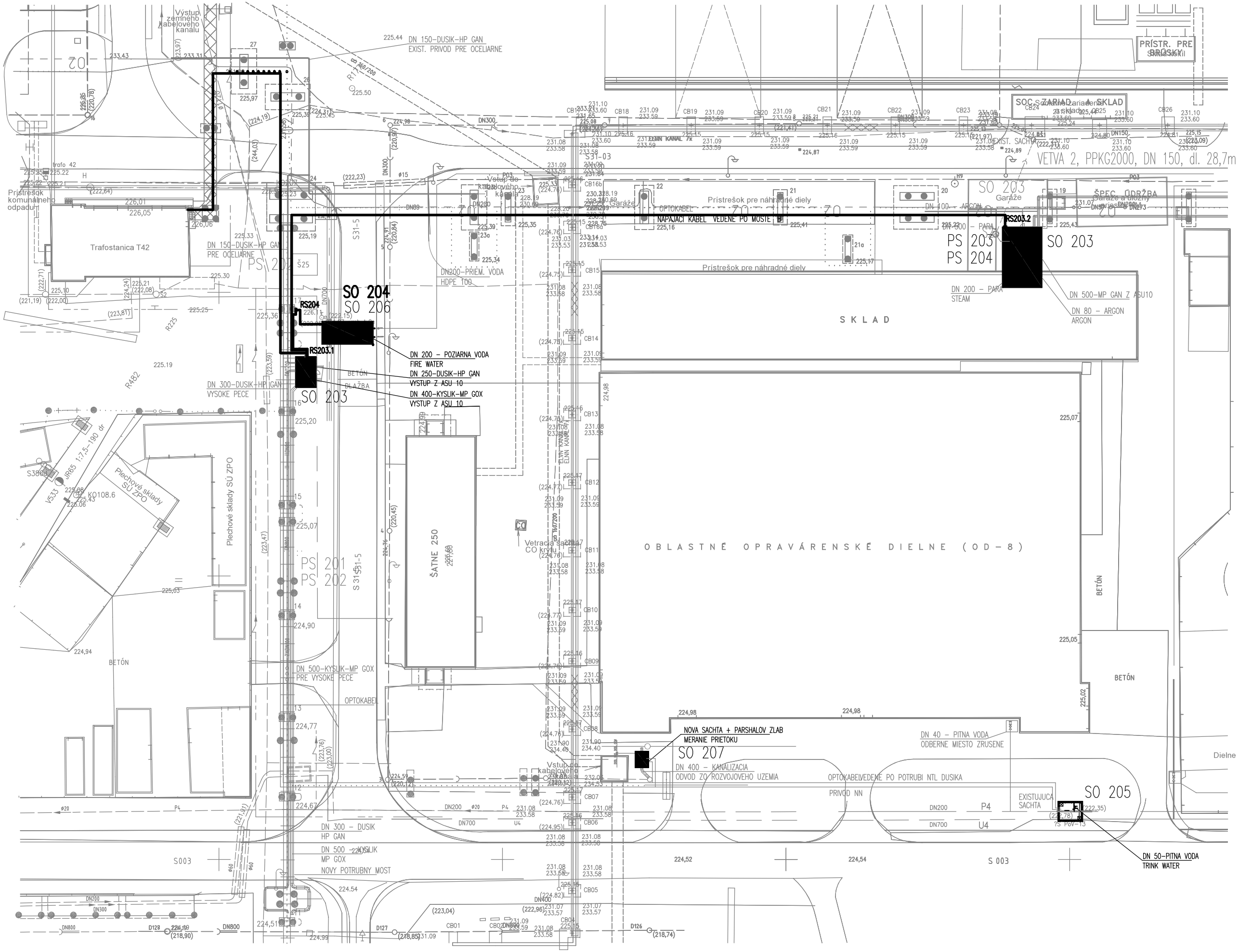

1369DW - PRÍPOJKY MEDIÍ PRE ROZVOJOVÉ ÚZEMIE DZ ENERGETIKA - SO204	Situácia	ROZVÁDZAČ RS204	ENGINEER DOCUMENT NO. EN-0723.3.D.204.03.00.EE-01 / NOM.OF LETTERS/SHEET 4/4